przekrój B-B

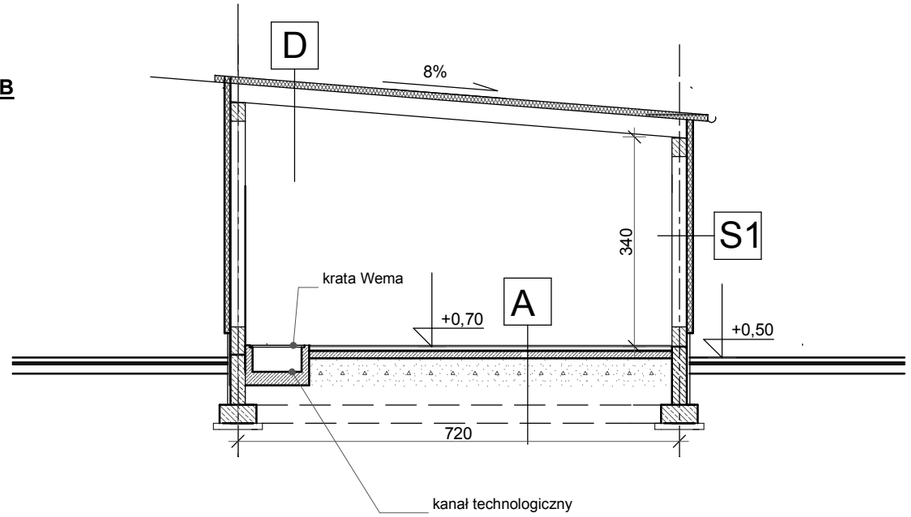

przekrój A-A

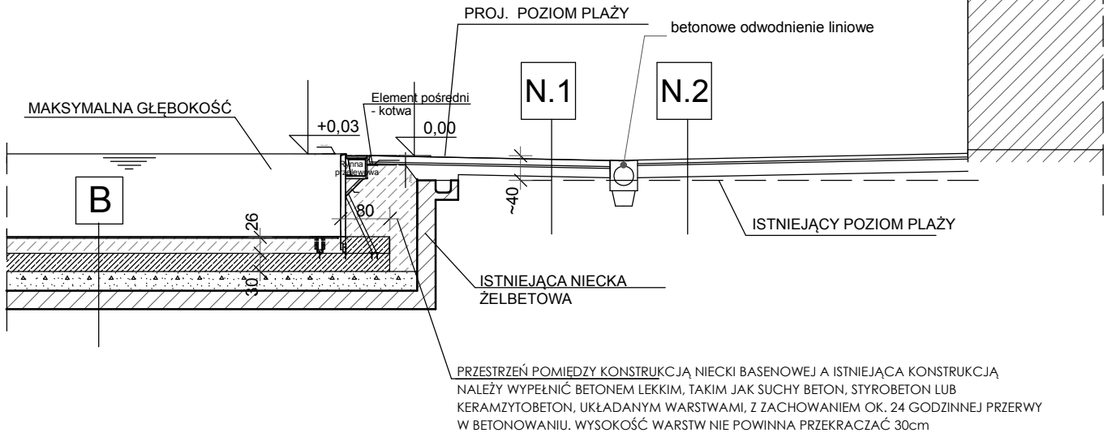

A podłoga na gruncie

POWŁOKA EPOKSYDOWA
WARSTWA WYRÓWNAWCZA 5 cm
FOLIA BUDOWLANA
STYROPIAN PODŁOGOWY gr.5cm
IZOLACJA PRZECIWWODNA
W-WA BETONU ZBROJONA SIATKĄ STALOWĄ WG P.T. KONSTRUKCJI
PODSYPKA PIASKOWA ZAGĘSZCZONA wg projektu technicznego konstrukcji

D dach

PŁYTY DACHOWE WARSTWOWE Z RDZENIEM Z POLIURETANU ,C3 GR. 10 CM
DŹWIGARY I PŁATWIE STALOWE

S1 ściana zewnętrzna

PŁYTY WARSTWOWE ŚCIENNE Z RDZENIEM Z POLIURETANU / WEŁNY MINERALNEJ GR. 10 CM , C3
KONSTRUKCJA WSPORCZA ŻELBETOWA

SF ściana fundamentowa

FOLIA KUBEŁKOWA
STYRODUR GR. 5 CM
HYDROIZOLACJA
ŚCIANA ŻELBETOWA

B

DNO ZE STALI NIERDZEWNEJ
NADLEWKA BETONOWA DNA WYKONANA PO MONTAZU KONSTRUKCJI SCIAN NIECKI ORAZ UZBROJENIA DNA
PŁYTA ŻELBETOWA DNA 30 cm
TŁUCZEŃ/ KERAMZYT - DO POZIOMU DNA ISTN. NIECKI

N.1 ***plaża - kostka betonowa***

kostka brukowa betonowa wielkoformatowa kolor - kalcyt kremowo - bezowy gr. 8 cm
podsypka cem.-piask. 1:4 gr 3cm
podbudowa zasadnicza z kruszywa łamanego stab. mech. 0/31,5 gr. 15cm
grunt stabilizowany cementem C1,8/2,0 MPa dostarczany z wytwórni, wymagana nosność na górze warstwy 50 MPa

N.2. ***ciągi pieszo - jezdne***

kostka brukowa betonowa kolor szary gr. 8 cm
podsypka z kruszywa łamanego 2/8 mm gr. 3 cm
podbudowa zasadnicza z kruszywa łamanego stab. mech. 0/31,5 gr. 20cm
podbudowa pomocnicza z kruszywa łamanego stab. mech. 0/63 gr. 20cm
podłoże rodzime kat. G1 lub podłoże doprowadzone do kat. G1 (E2≥80MPa, Is≥1,0)

"MWM" Sp. z o.o. Sp.K. GLIWICE
Biuro Projektów ul. Grottgera 35, 44-100 Gliwice
tel/fax 032 279 05 48 e-mail: biuro@mwm.pl

Inwestycja (nazwa)
ODBUDOWA Z PRZEBUDOWĄ KĄPIELISKA W PRUDNIKU
UL. ZWYCIĘSTWA

Inwestor (nazwa i adres)
MIASTO PRUDNIK
UL. KOŚCIUSZKI 3, 48-200 PRUDNIK

Tytuł projektu
KONCEPCJA ARCHITEKTONICZNO - BUDOWLANA

Tytuł rysunku
PRZEKROJE

Oznaczenie projektu						Kolejny nr rysunku		Data	Skala
Nr zlecenia/KT	Stadium	Branża	Nr kolejny	Arkusz	Zmiana				
KT-366	K	AB	3	XX				09.2025	1:100
						mgr inż. arch. ANNA PRZYBYŁA upr. nr 5/08/SLOKK			
							mgr inż. arch. ANNA PRZYBYŁA upr. nr 5/08/SLOKK		
Autor/Projektant						Autor/Projektant	Opracował	Sprawdzający	

WŁAŚCICIELEM PRAW DO NINIEJSZEGO RYSUNKU JEST PRZEDSIĘBIORSTWO "MWM" Sp. z o.o. Sp.K. w Gliwicach
PUBLIKOWANIE, POWIELANIE I WPROWADZANIE ZMIAN BEZ PISEMNEJ ZGODY JEST ZABRONIONE